SOMBRANO® S+

La star da esibire

Glatz

Assortimento

	Grandezza nominale senza volant	Numero stecche	Numero d'articolo Struttura anodizzato naturale	Numero d'articolo Struttura antracite
	cm			
	Ø 350	8 pezzi	085 00 350 171	085 00 350 301
	Ø 400	8 pezzi	085 00 400 171	085 00 400 301
	300×300	8 pezzi	085 00 310 171	085 00 310 301
	350×350	8 pezzi	085 00 351 171	085 00 351 301
	400×300	8 pezzi	085 00 402 171	085 00 402 301

Grandezza nominale	Distanza laterale	Montante Ø	Superficie di base	Altezza della manovella	Altezza di chiusura	Altezza di passaggio	Tolleranza altezza di passaggio	Altezza totale/ aperto	Altezza del palo	Sporgenza a retro	Lunghezza del bracciozione libero	Fonda-	Peso minimo per la base	Vmax ammessa con ombrellone aperto
cm	cm	cm	m^2	cm	cm	cm	cm	cm	cm	cm	cm	cm	kg	km/h (Bft.)
A	**AS**	**M**[1]	**B**	**D**	**E**	**F**		**G**[1]**/G**[2]	**M**[2]	**N**	**Z**	**C**		
Ø 350	325	6.6×9.5	9.6	69	90	205	9.1	285/285	275	33	165	60×60	120	45 (6)
Ø 400	370	6.6×9.5	12.6	69	85	210	9.2	300/295	275	33	185	60×60	180	35 (5)
300×300	-	6.6×9.5	9	69	55	215	9.3	285/285	275	33	165	60×60	120	45 (6)
350×350	-	6.6×9.5	12.2	69	40	215	9.3	300/295	275	33	185	60×60	180	35 (5)
400×300	-	6.6×9.5	12	69	35	210	9.2	300/295	275	33	185	60×60	180	35 (5)

Le misure indicate si basano su valori medi estrapolati e possono essere leggermente diverse sul prodotto finale (± 2 % ± 5 cm).
Le misure di altezza si basano sul capsula da incassare nel suolo M4. Per la base M4 da 120 kg queste variano di più 11.5 cm e nella base M4 da 180 kg di più 15.5 cm.
Le velocità massime del vento ammissibili, secondo la nostra distinta separata, sono subordinate alla presenza di un ancoraggio fisso al suolo e valgono solo se la capote si trova in posizione orizzontale. La sola base non è sufficiente con il peso minimo indicato.
In presenza di più ombrelloni, occorre rispettare una distanza minima di 20 cm tra un ombrellone e l'altro e tra ombrelloni e muri.

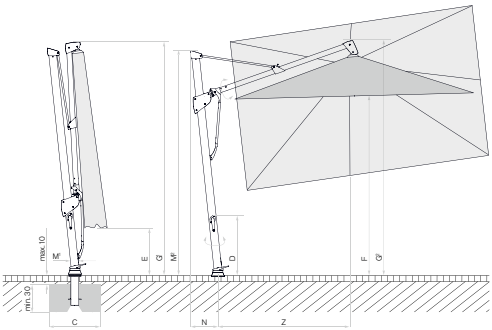

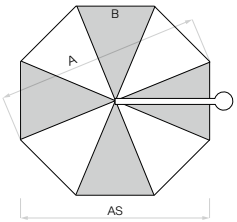

8 pezzi

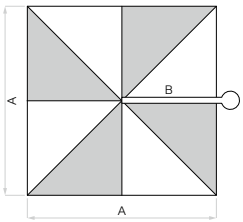

8 pezzi

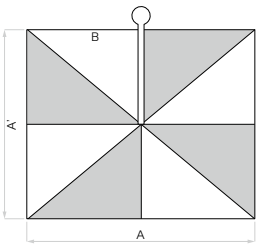

8 pezzi

Rivestimento del soffitto sciolto max. 10 cm,
spessore del cemento min. 30 cm (rispettare la profondità del gelo), Garantire lo scarico d'acqua

Accessori

		Indispensabile	Numero d'articolo
	Fodera di protezione in tessuto di poliestere rivestito e antistrappo		
1	Fodera di protezione con asticella e cerniera per Sombrano, Ø 350, 300 × 300 cm		350 01 221 492
	5 pezzi, fodera di protezione con asticella e cerniera per Sombrano, Ø 350, 300 × 300 cm		350 01 221 493
1	Fodera di protezione con asticella e cerniera per Sombrano, Ø 400, 400 × 300, 350 × 350 cm		350 01 221 502
	5 pezzi, fodera di protezione con asticella e cerniera per Sombrano, Ø 400, 400 × 300, 350 × 350 cm		350 01 221 503
	Accessori elettrico		
2	Luce a batteria ricaricabile OSYRION Spot LED, set da 2 pezzi, con telecomando, incl. caricabatterie e caricabatterie		350 01 563 000
3	Luce a batteria ricaricabile OSYRION Spot LED, set da 4 pezzi, con telecomando, incl. caricabatterie e caricabatterie		350 01 563 100

1

2

3

4

5

6

7

8

9

10

11

12

13

14

15

Fissaggi

		Indispensabile	Numero d'articolo
	Capsule da incassare nel suolo		
4	Capsula da incassare nel suolo M4, in acciaio zincato a caldo		350 01 226 510
	Piastre di montaggio		
5	Piastra di montaggio M4 / M8, 30 × 30 × 1.5 cm, acciaio zincato a caldo		350 01 226 921
6	Piastra di montaggio M4 speciale, per livello di montaggio da 50–149 mm, acciaio zincato a caldo		350 01 226 932
7	Piastra di montaggio M4 speciale, per livello di montaggio da 150–350 mm, acciaio zincato a caldo		350 01 226 930
	Piastra di montaggio M4 per suoli isolanti, livello di montaggio su misura, in acciaio inossidabile 1.4301 / 403		350 01 229 730
	Supporti murali		
8	Supporto murale M4, con sporgenza di 480 mm, acciaio zincato a caldo		350 01 229 405
9	Supporto murale M4, con sporgenza di 100 mm, acciaio zincato a caldo		350 01 229 410
	Base		
10	Cornice base M4, 120 kg, (per 8 pannelli 40 × 40 × 4 cm), 91 × 91 × 11.5–15.5 cm, acciaio zincato a caldo, regolabile e livellabile (prezzo senza piastre)		350 01 108 235
	Set piastre, 8 pezzi, 40 × 40 × 4 cm, (ca. 110 kg), cemento		350 01 226 908
	Set piastre, 8 pezzi, 40 × 40 × 4 cm, (ca. 115 kg), 4 pezzi cemento, 4 pezzi effetto granito		350 01 226 909
11	Copertura per la base M4 120 kg, 96 × 96 × 11.5 cm, plastica ABS rivestita, look in alluminio anodizzato		350 01 100 617
12	Copertura per la base M4 120 kg, 96 × 96 × 11.5 cm, plastica ABS rivestita, antracite		350 01 100 630
10	Cornice base M4, 180 kg, (per 12 pannelli 40 × 40 × 4 cm), 91 × 91 × 15.5–19.5 cm, acciaio zincato a caldo, regolabile e livellabile (prezzo senza piastre)		350 01 108 335
	Set piastre, 12 pezzi, 40 × 40 × 4 cm (ca. 165 kg), cemento		350 01 226 907
	Set piastre, 12 pezzi, 40 × 40 × 4 cm, (ca. 170 kg), 8 pezzi in cemento, 4 pezzi effetto granito		350 01 226 906
11	Copertura per la base M4 180 kg, 96 × 96 × 15 cm, plastica ABS rivestita, look in alluminio anodizzato		350 01 100 717
12	Copertura per la base M4 180 kg, 96 × 96 × 15 cm, plastica ABS rivestita, antracite		350 01 100 730
	[3,6] Set di rotelle per base M4 120 kg / 180 kg, (fino a max. 240 kg), Ø 5 cm, H = 5.5 cm, acciaio zincato		350 01 100 500
	Base con ruote		
13	[3] Cornice base con rotelle M4, 120 kg, 80 × 80 × 14.6 cm, acciaio zincato a caldo, bianco RAL 9016, cornice 30 kg circa (senza piastra decorativa)	Set pesi + Piastra decorativa	350 01 113 610
14	[3] Cornice base con rotelle M4, 120 kg, 80 × 80 × 14.6 cm, acciaio zincato a caldo, antracite RAL 7016, cornice 30 kg circa (senza piastra decorativa)	Set pesi + Piastra decorativa	350 01 113 620
	Set pesi per base con rotelle M4, 120 kg, 4 pezzi, cemento, (Set pesi ca. 90 kg)		350 01 110 500
	Piastra decorativa bianco grigiastro RAL 9002 per base con ruote M4, 120 kg, composito di alluminio		350 01 113 710
	Piastra decorativa antracite RAL 7016 per base con ruote M4, 120 kg, composito di alluminio		350 01 113 720
15	[3] Base in granito naturale M4, 120 kg, 90 × 90 × 17 cm, pietra naturale, con rotelle		350 01 109 475
	[1,3] Cornice base con rotelle M4, 150 kg, 80 × 80 × 14 cm, acciaio zincato a caldo	Set pesi	350 01 103 000
	[1] Set di pesi in colata di cemento decorativa, 4 pezzi 25101104500 (ca. 125 kg) per 350 01 103 000		350 01 103 100
13	[3] Cornice base con rotelle M4, 180 kg, 94 × 94 × 14.6 cm, acciaio zincato a caldo, bianco RAL 9016, cornice 30 kg circa (senza piastra decorativa)	Set pesi + Piastra decorativa	350 01 113 810
14	[3] Cornice base con rotelle M4, 180 kg, 94 × 94 × 14.6 cm, acciaio zincato a caldo, antracite RAL 7016, cornice 30 kg circa (senza piastra decorativa)	Set pesi + Piastra decorativa	350 01 113 820
	Set pesi per base con rotelle M4, 180 kg, 4 pezzi, cemento, (Set pesi ca. 150 kg)		350 01 110 800
	Piastra decorativa bianco grigiastro RAL 9002 per base con ruote M4, 180 kg, composito di alluminio		350 01 113 910
	Piastra decorativa antracite RAL 7016 per base con ruote M4, 180 kg, composito di alluminio		350 01 113 920

[1] fino ad esaurimento delle scorte
[3] adatto esclusivamente a superfici piatte e prive di fughe
[6] Non addato alla copertura per la base M4

SOMBRANO® S+

Swiss Design

01/2024 it – 259 420 01 111 ® by Glatz AG

> 98 % UV Protection

Struttura	8 pezzi Profilo del palo ovale 66 × 95 × 3 mm Azionamento a manovella per apertura e chiusura Inclinazione bilaterale del tetto fino a 54° mediante asta di guida Con piede rotante con cuscinetti a sfera con rotazione pedale di 360° Sede della manovella, carrellino, guida e testa del braccio portante in alluminio pressofuso Viti e rivetti in acciaio inox Telo autotensionante mediante estremità delle stecche flessibili Tetto del struttura: rotondo, quadrato, rettangolare
Colore del struttura	Alluminio anodizzato naturale o verniciato a polvere in antracite
Telo di copertura	Qualità dei tessuti 5: poliacrilico, 300 g/m², UV Protection > 98 % Qualità dei tessuti 4: poliestere, 250 g/m², UV Protection > 98 % Qualità dei tessuti 2: poliestere, 220 g/m², UV Protection > 98 %, (Solo con struttura in color antracite)
Volant	Disponibile soltanto senza
Fodera di protezione	In dotazione
Accessori elettrici	LED Osyrion Spot con batteria ricaricabile integrata

Applicazione

Sistemi di ancoraggio

SOMBRANO® S+
Int. Patents reg. Int. Design reg.

Valido da 1.1.2024
glatz.com