VITA® Torna

Saison 2027



Glatz







Le confort qui éclipse tout le reste.

Un moment estival entre amis ou en famille mérite de la légèreté, même à l'ouverture du parasol. C'est pour cela que la structure du VITA Torna vous permet de l'ouvrir et de l'orienter en un tour de main. Merveilleusement simple et intuitif.

En choisissant ce parasol de la collection exclusive VITA, vous optez pour un confort absolu, dans un design intemporel et épuré.

Vous pouvez ainsi consacrer plus de temps à l'essentiel : des discussions détendues, une boisson fraîche... et l'agréable sensation d'un ombrage parfait.









Assortiment

Armature en aluminium, thermolaqué

Forme	Taille nominale	Nombre de baleines	Numéro de réf. gris soie	Numéro de réf. anthracite
	cm			
◯	Ø 270	8	209 00 270 201	209 00 270 301
	Ø 300	8	209 00 300 201	209 00 300 301
	Ø 330	8	209 00 330 201	209 00 330 301
□	240 x 240	8	209 00 241 201	209 00 241 301
▭	210 x 150	6	209 00 212 201	209 00 212 301
	250 x 200	6	209 00 252 201	209 00 252 301

Taille nominale	Distance latérale	Mât Ø	Surface de base	Hauteur de la manivelle	Hauteur fermeture	Hauteur de passage	Hauteur de passage incliné	Hauteur totale	Hauteur totale parasol incliné	Fondation	Poids minimum pour le socle	[10] Vit. max vent, parasol ouvert
cm	cm	cm	m^2	cm	cm	cm	cm	cm	cm	cm	kg	km/h (Bft.)
A	**AS**	**M**		**D**	**E**	**F**	**K**	**G**	**L**	**C**		
Ø 270	250	4.5	5.2	90	100	205	130	235	275	50 x 50	40	55 (7)
Ø 300	275	4.5	6.4	90	90	205	120	240	280	60 x 60	40	50 (7)
Ø 330	305	4.5	7.7	90	75	205	115	240	290	60 x 60	55	45 (6)
240 x 240	-	4.5	5.8	90	70	205	135	240	265	50 x 50	40	45 (6)
210 x 150	-	4.5	3.2	90	105	205	160	230	245	50 x 50	30	55 (7)
250 x 200	-	4.5	5.0	90	80	205	150	240	255	50 x 50	40	45 (6)

[10] Les forces du vent max. admissibles, selon notre tableau séparé, sont valables en présence d'un ancrage fixe au sol et à condition que le toit du parasol soit en position horizontale. Un socle avec le poids minimal indiqué ne suffit pas.
Les mesures indiquées représentent des valeurs moyennes extrapolées qui peuvent légèrement varier sur le produit (± 2 % ± 5 cm).
Les hauteurs se basent sur la douille à sceller BT. Pour les modèles avec socle, ces hauteurs diffèrent légèrement, hormis le socle en acier (5 cm de moins).
En présence de plusieurs parasols, il faut respecter une distance min. de 20 cm entre deux parasols, et entre un parasol et un mur.

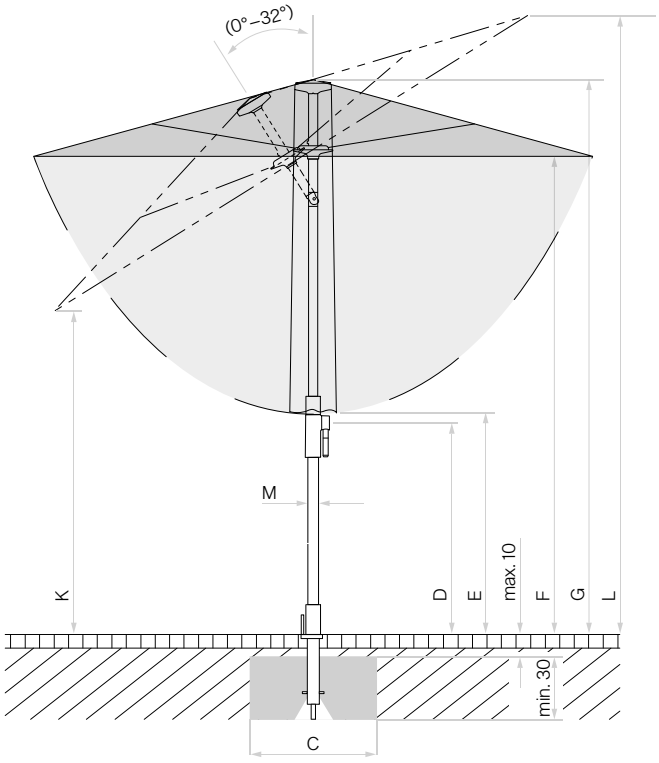

Revêtement de chaussée non fixé max. 10 cm, épaisseur du béton min. 30 cm (tenir compte de la profondeur hors gel), garantir l'écoulement de l'eau

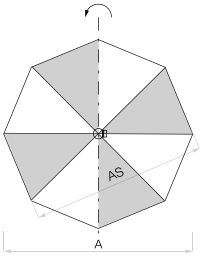

8 pièces

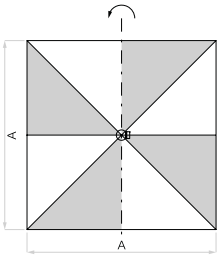

8 pièces

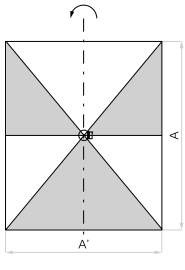

6 pièces

Accessoires VITA® Torna

Housse de protection

		Absolument indispensable	Numéro de réf.
	Housse de protection en tissu polyester revêtu résistant à la déchirure		
1	Housse de protection avec baguette et fermeture éclair		350 01 609 980
	10 pièces, housse de protection avec baguette et fermeture éclair		350 01 609 974


1


2


3


4


5


6

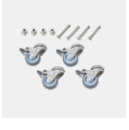
7


8


9


10


11


12


13

Accessoires VITA® Torna

Fixations

		Absolument indispensable	Numéro de réf.
	Douilles à sceller		
2	Douille à sceller BT, en acier galvanisé à chaud	Tube de raccord BT	350 01 206 100
	Consoles murales		
3	Console murale Z, 180 mm, acier galvanisé à chaud	Tube de fixation Z	350 01 205 000
	Socle		
4	Socle en béton Z, 30 kg, Ø 47 × 10 cm, béton clair	Tube de fixation Z	350 01 111 016
4	Socle en béton Z, 40 kg, Ø 60 × 8.5 cm, béton clair	Tube de fixation Z	350 01 111 116
	1 palette (20 pièces) socle en béton Z, 40 kg, Ø 60 × 8.5 cm, béton clair	Tube de fixation Z	350 01 112 116
4	Socle en béton Z, 55 kg, Ø 60 × 11 cm, béton clair	Tube de fixation Z	350 01 111 216
	1 palette (20 pièces) socle en béton Z, 55 kg, Ø 60 × 11 cm, béton clair	Tube de fixation Z	350 01 112 216
5	1/2 Socle en granit naturel Z, 30 kg, 50 × 33 × 7 cm, pierre naturelle	Tube de fixation Z	350 01 109 480
6	Socle en granit naturel Z, 40 kg, 50 x 50 x 8 cm, pierre naturelle, mat	Tube de fixation Z	350 01 109 432
6	Socle en granit naturel Z, 55 kg, 59 x 59 x 8 cm, pierre naturelle, mat	Tube de fixation Z	350 01 109 434
7	[3] Jeu de roues pour socle en granit naturel Z, 40/55/90 kg / M4, 120 kg, Ø 5 cm, en acier galvanisé		350 01 109 487
7	[3, 8] Jeu de roues pour socle en granit naturel Z, 40/55/90 kg / M4, 120 kg, Ø 5 cm, en acier inoxydable 1.4301 / 304		350 01 109 486
8	Socle en acier Z 40 kg, 58.5 × 58.5 × 2 cm, en acier galvanisé à chaud	Tube de fixation Z	350 01 100 810
8	Socle en acier Z 55 kg, 68.5 × 68.5 × 2 cm, en acier galvanisé à chaud	Tube de fixation Z	350 01 100 910
9	[3] Jeu de roues pour socle en acier Z, 40/55 kg, Ø 5 cm, en acier galvanisé		350 01 101 001
9	[3, 8] Jeu de roues pour socle en acier Z, 40/55 kg, Ø 5 cm, en acier inoxydable 1.4301 / 304		350 01 101 000
	Socle à roulettes		
10	[3, 7] Socle à roulettes Z, 55 kg, 65 × 65 × 11 cm, béton clair NOUVEAU	Tube de fixation Z	350 01 114 600
	[3, 7] 1 palette (5 pièces) socle à roulettes Z, 55 kg, 65 × 65 × 11 cm, béton clair NOUVEAU	Tube de fixation Z	350 01 114 680
	Différents types de fixation		
11	Pointe à gazon Z, 85 × 150 × 350 mm, en acier galvanisé à chaud	Tube de fixation Z	350 01 205 400
	Tubes de fixation/tubes de raccord		
	Tube de fixation Z, intégré, Ø 40 / 37 mm, en acier galvanisé à chaud		350 01 201 610
12	Tube de raccord BT, intégré, Ø 40 / 37 mm, en acier galvanisé à chaud, cache anthracite inclus		350 01 201 830
13	Tube de raccord BT, intégré, Ø 40 / 37 mm, en acier galvanisé à chaud, cache gris soie inclus		350 01 201 820

[3] convient aux revêtements de sol plans avec des joints d'une largeur maximale de 6 mm

[7] Tenir compte des irrégularités du sol lors du déplacement du socle à roulettes. 55 kg : Garde au sol 7 mm

[8] convient aux environnements corrosifs

VITA® Torna

Swiss Made

Le puriste du design à l'ergonomie parfaite

01/2027 fr – 259 422 60 252 ® by Glatz AG

> 98 % UV Protection



Armature	6 ou 8 baleines Aluminium Mât supérieur profilé 40 × 1.4 mm Mât inférieur profilé 45 × 1.5 mm
Fonction	Manivelle pour ouvrir et fermer le parasol Inclinaison à l'aide d'une poignée rotative à 32° Rotation à 360° à l'aide d'un levier de serrage Toutes les fonctions de commande à hauteur de hanche
Couleur d'armature	Aluminium thermolaqué gris soie Aluminium thermolaqué anthracite
Toile du parasol	Qualité de la toile 5 : polyacrylique, 300 g/m², protection UV > 98 % Se tend automatiquement grâce aux embouts flexibles des baleines
Volant	Disponible seulement sans
Housse de protection	Fournie à la livraison

Lieux d'utilisation

Fixations

Valable à partir du 1.1.2027

glatz.com

VITA® Torna
Int. Patents pend. ® Int. Design reg.